## Разрез 1-1

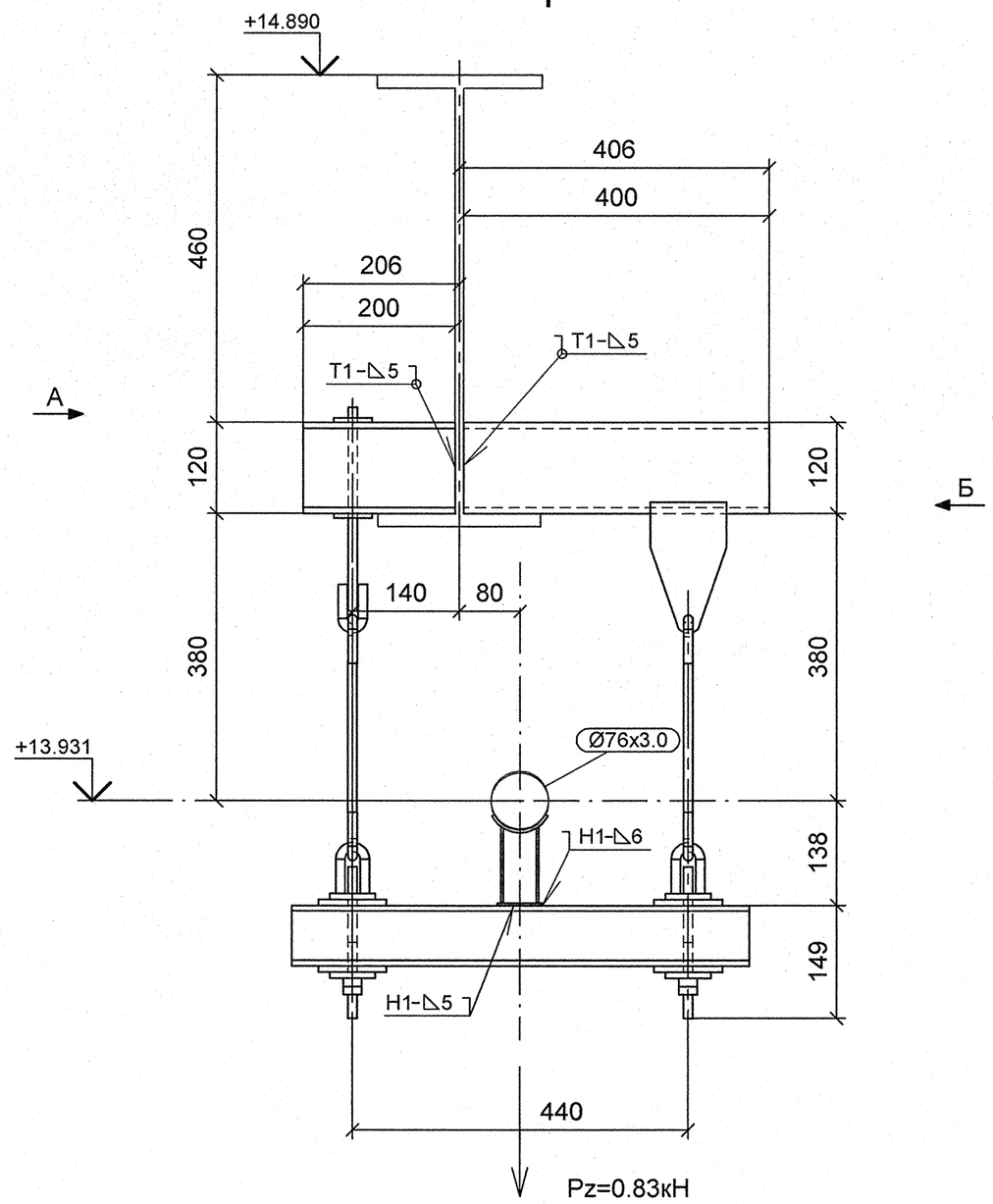


## А

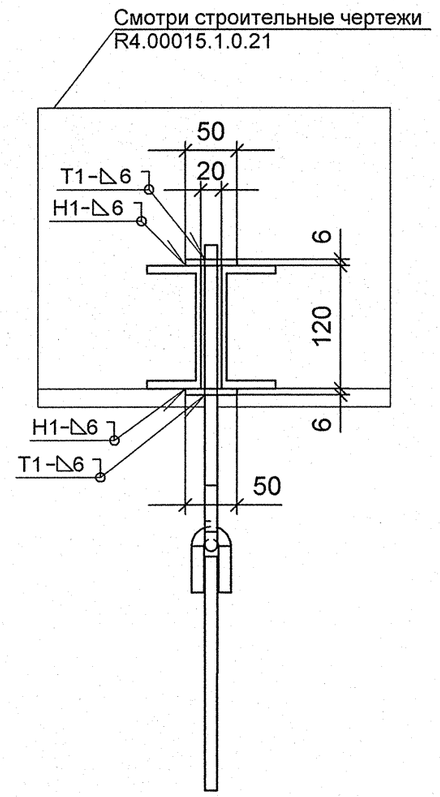


## Б

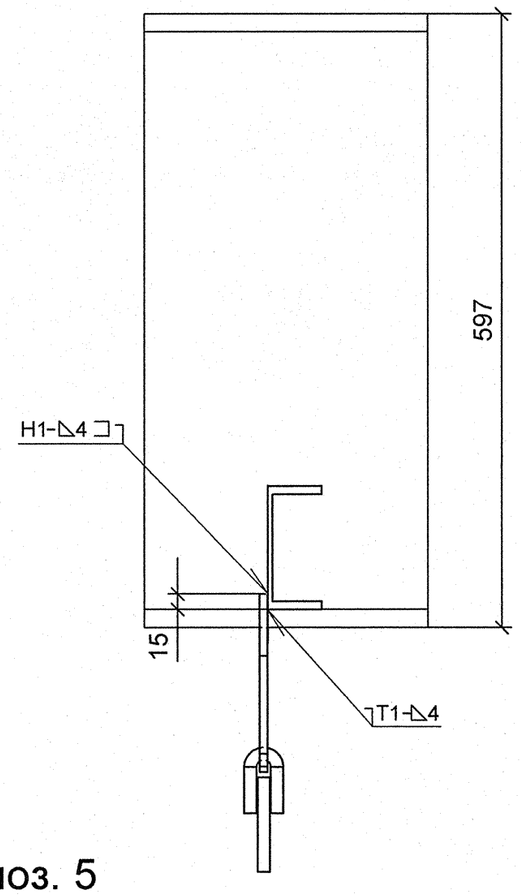


## Деталь поз. 5

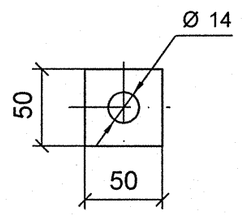


## План расположения опоры

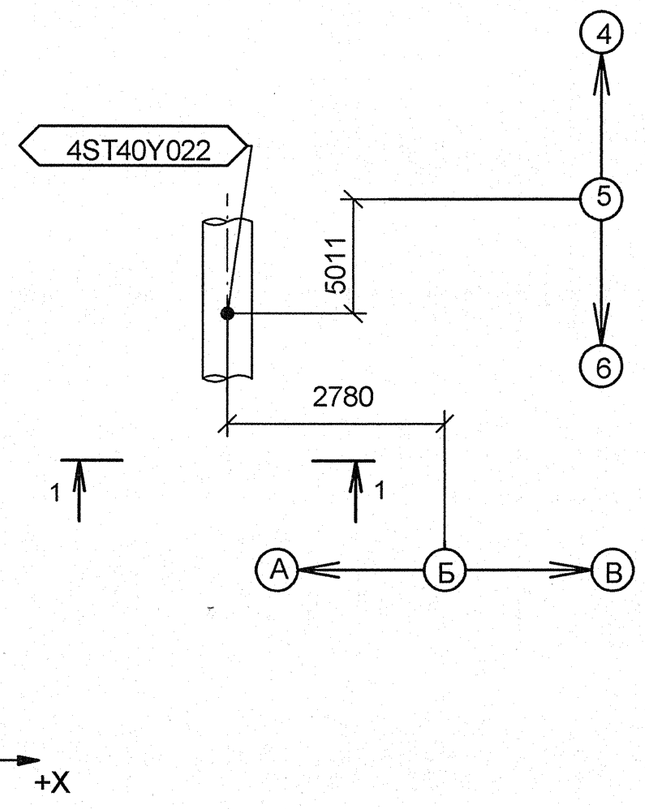


## Изометрический вид

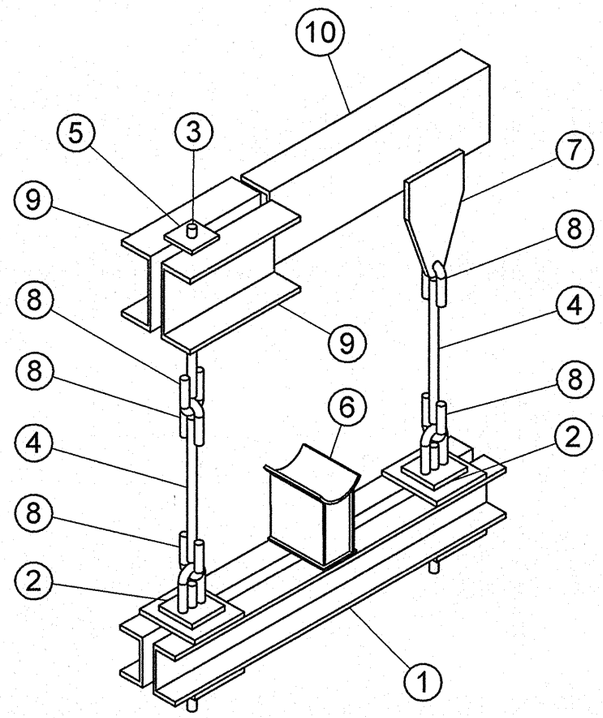


## Спецификация деталей

| Поз. | Обозначение | Наименование | Кол | Материал | Масса, кг ед. | Масса, кг общ. | Примечание |
|---|---|---|---|---|---|---|---|
| 1 | 02 ОСТ 34-10-737-93 | БАЛКА ОПОРНАЯ, L = 600 мм | 1 | СБОРНЫЙ | 10.70 | 10.70 | |
| 2 | 01 ОСТ 34-10-740-93 | БЛОК КРЕПЛЕНИЯ, L = 200 | 2 | СБОРНЫЙ | 0.66 | 1.32 | |
| 3 | ГОСТ 2590-2006 | КРУГ 12 - В, L = 269 | 1 | 20-б ГОСТ 1050-88 | 0.24 | 0.24 | |
| 4 | ГОСТ 2590-2006 | КРУГ 12 - В, L = 367, обрезать на монтаже до L = 267 | 2 | 20-б ГОСТ 1050-88 | 0.33 | 0.65 | |
| 5 | по настоящему чертежу | ЛИСТ Б-ПН-6х50х50 | 2 | Ст3сп5 ГОСТ 14637-89 | 0.12 | 0.24 | |
| 6 | 03 ОСТ 34-10-616-93 | ОПОРА 76У | 1 | СБОРНЫЙ | 1.00 | 1.00 | |
| 7 | 1-01 ОСТ 34-10-733-93 | ПРОУШИНА | 1 | ЛИСТ Б-ПН-8 ГОСТ 19903-74 20-3-Т ГОСТ 1577-93 | 0.80 | 0.80 | |
| 8 | 1-01 ОСТ 34-10-729-93 | УШКО | 5 | КРУГ 12-В ГОСТ 2590-2006 20-а ГОСТ 1050-88 | 0.12 | 0.60 | |
| 9 | ГОСТ 8240-97 | ШВЕЛЛЕР 12У, L = 200 мм | 2 | Ст3сп5 ГОСТ 535-2005 | 2.08 | 4.16 | |
| 10 | ГОСТ 8240-97 | ШВЕЛЛЕР 12У, L = 400 мм | 1 | Ст3сп5 ГОСТ 535-2005 | 4.16 | 4.16 | |
| | | | | | | | |
| | | | | | | | |
| | ГОСТ 2246-70 | ПРОВОЛОКА | | СВ-08Г2С | - | - | |
| | ГОСТ 9467-75 | ЭЛЕКТРОДЫ | | УОНИИ 13/45 | - | - | |
| | | | | | Итого: | 23.87 | |

1 Привязку опоры смотри чертеж R4.ST10.3010.012.01.00.004 (R4.00202.1.0.12 лист 11).
2 Сварку производить по ГОСТ 5264-80.
3 Сварку опоры с трубопроводом производить по ОСТ 34-10-616-93.
4 Сварка тяги с ушком смотри ОСТ 34-10-723-93.
5 Отметка трубопровода подлежит уточнению в соответствии с уклоном трубопровода.
6 Деталь поз. 4 обрезать на монтаже до размеров, указанных на чертеже, с уточнением по месту.
7 Pz - максимальная нагрузка на опору.
8 Изготовить один комплект.

АРХИВНЫЙ ЭКЗЕМПЛЯР

| Изм. | Кол.уч. | Лист | № док. | Подпись | Дата |
|---|---|---|---|---|---|
| Инженер 3 к. | | Мосенков | | | 19.04 |
| Пров. инж. 2 к. | | Соколова | | | 20.04 |
| Нач.гр. | | Морозова | | | 28.04 |
| Н.контр. | | Краснояров | | | 28.04 |

Инв. № подл. R4.00202.1.0.12
Лист 147

R4.ST10.3012.012.01.00.061

Ростовская АЭС Блок 4

Главный корпус
Машинное отделение (ДО, ЭЭТУ)
Трубопроводы замкнутого контура ОГЦ

| Стадия | Лист | Листов |
|---|---|---|
| Р | 1 | 1 |

Подвеска
4ST40Y022

ОАО "НИАЭП"
2012

Формат А2

Дополнительные подписи

Взам. инв. N

Подп. и дата

Инв. N подл. R4.00202.1.0.12